（株）ベーカーズ・プロダクション

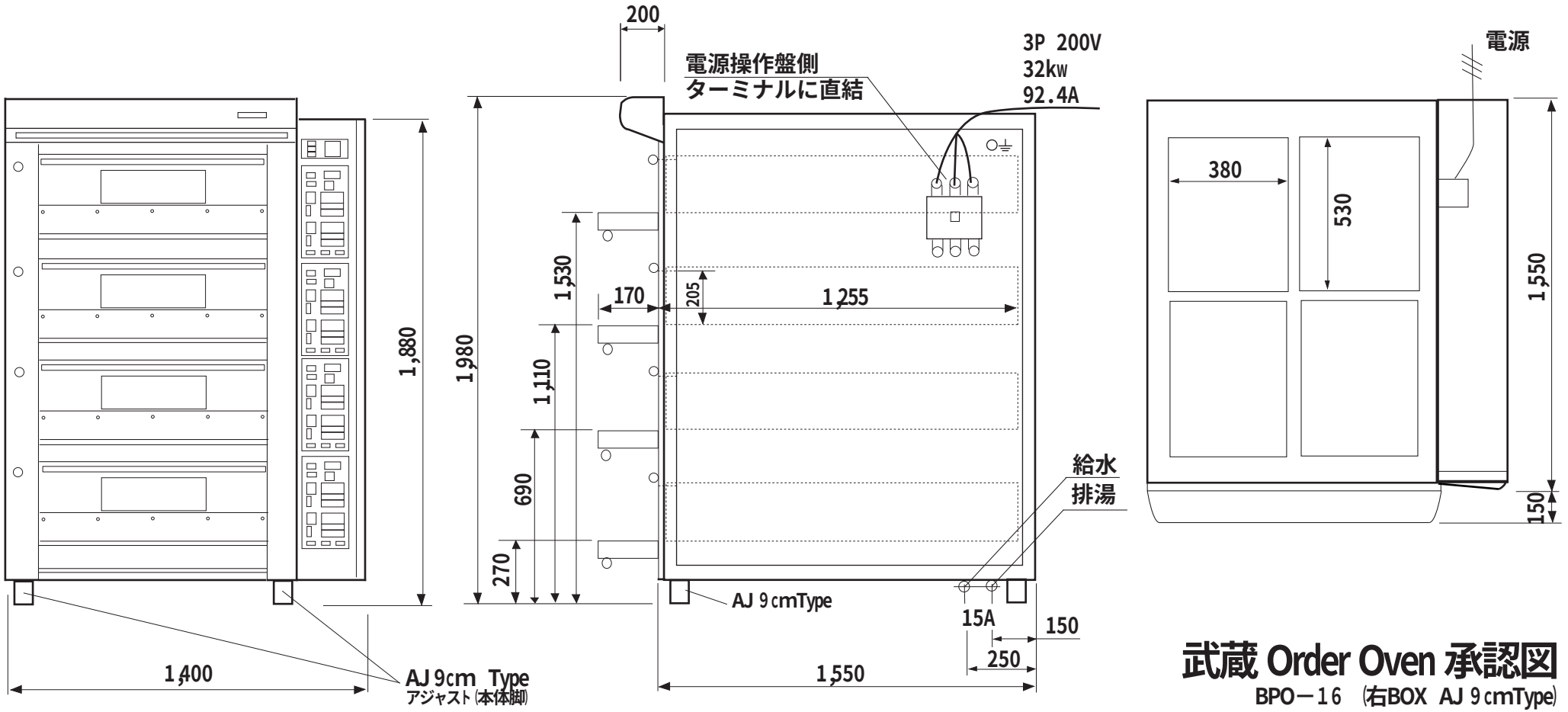

武蔵 Order Oven 承認図

BPO－16 （右BOX AJ 9cmType）

形　式	BPO-16
本体外寸	W1400×D1550×H1980mm
電気容量	３相・200V 32kw
ｵｰﾌﾞﾝ仕様	６取天板 W380×D530×H40mm　縦差し４枚×４段　16枚差
温調操作	シート式コントロールパネル　８段火力調整
備　考	各段独立制御方式スチーム